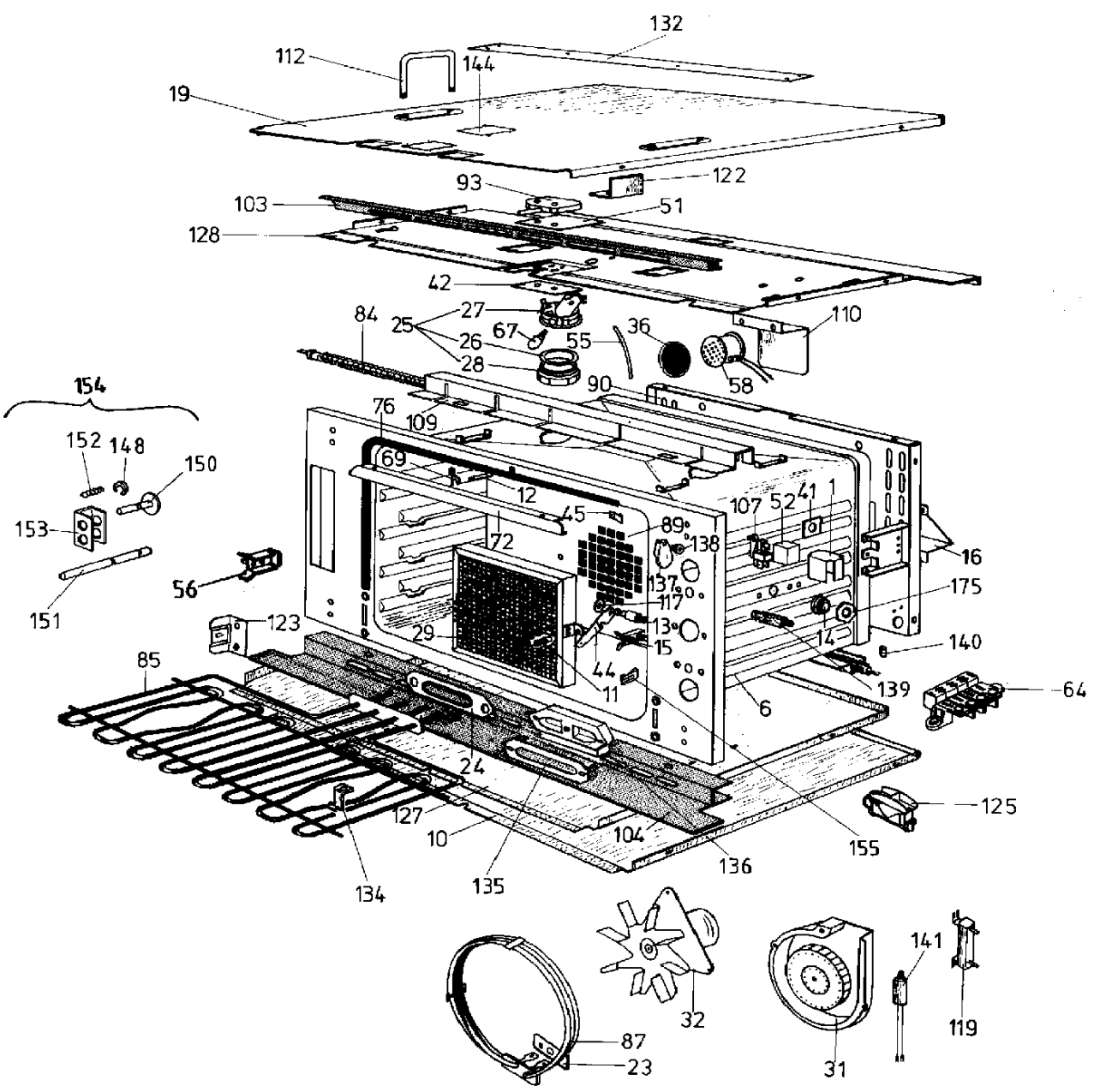
132
112
144
19
122
93
103
51
128
42
27
84
25
67
26
55
36
110
28
58
90
154
76
109
152
148
150
69
12
107
52
41
1
153
45
89
72
138
16
56
137
175
117
151
123
13
29
15
14
140
85
44
11
139
64
6
24
125
127
10
104
155
136
134
135
141
32
87
119
23
31

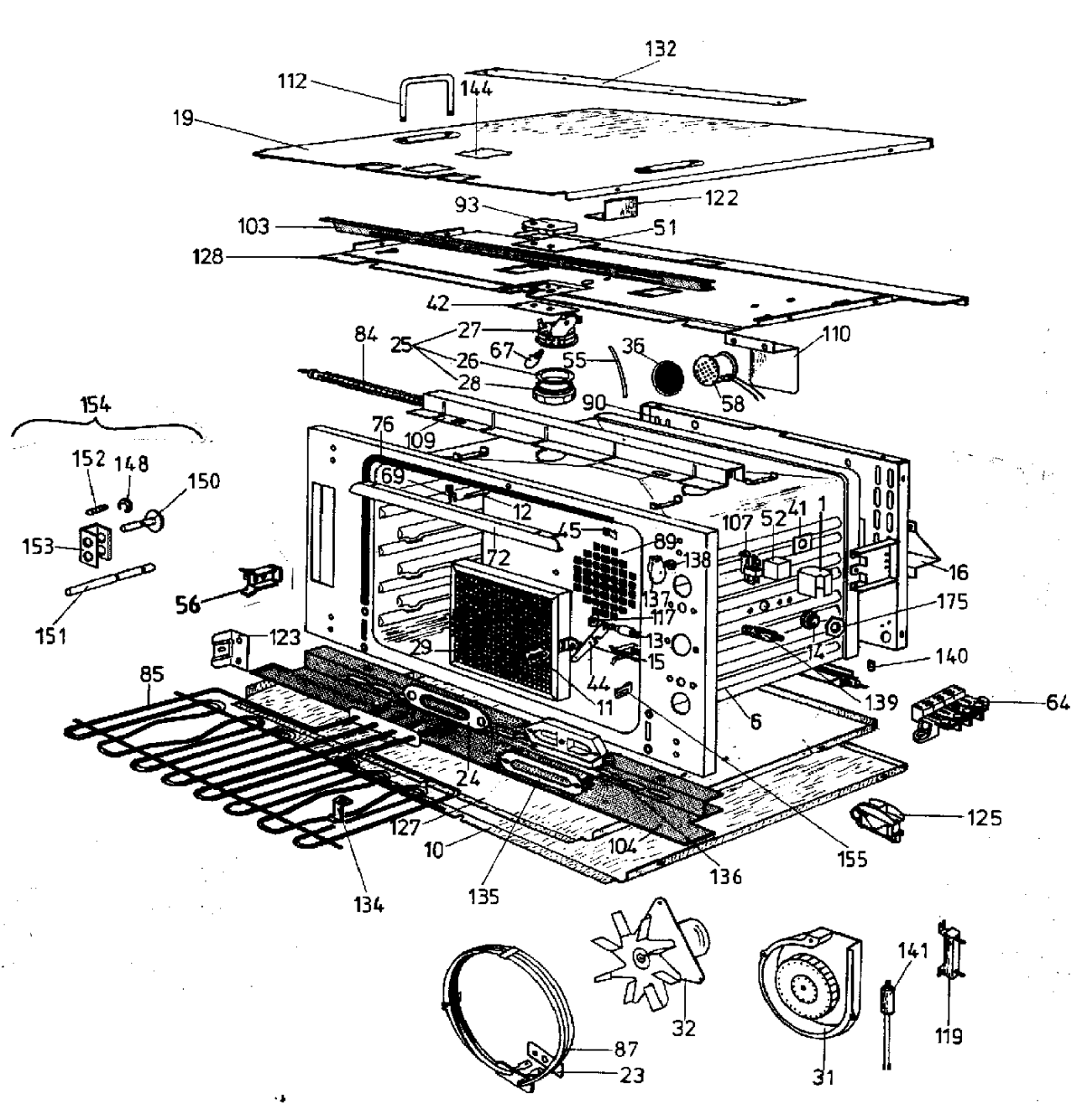
132
112
144
19
122
93
103
51
128
42
27
84
25
67
36
110
26
55
28
58
90
154
76
109
152
148
150
69
12
153
45
107
52
41
1
89
138
16
72
56
137
175
117
151
123
29
13
15
14
140
85
44
11
139
64
6
24
125
127
10
104
155
136
134
135
141
32
87
23
31
119

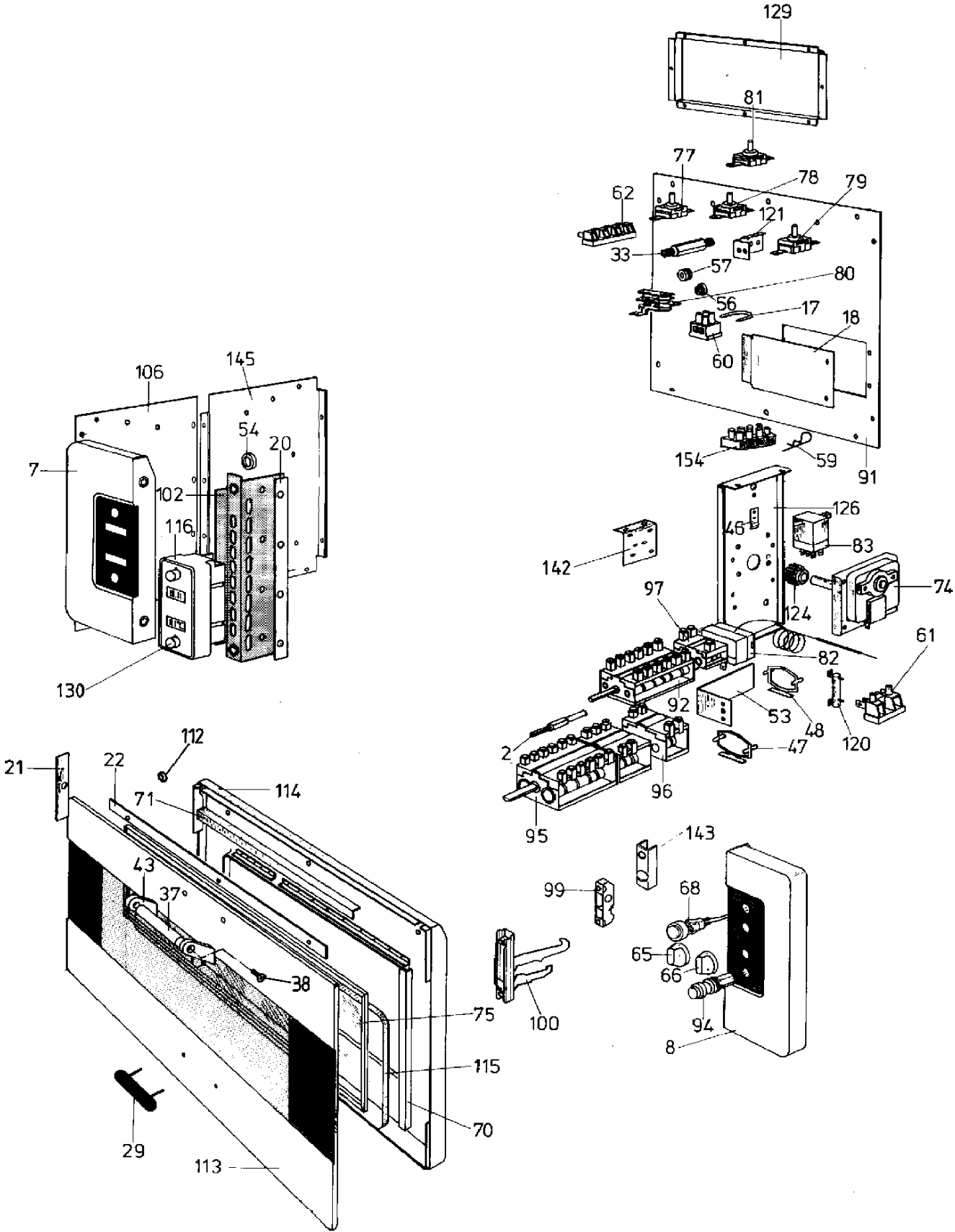
129
81
77
78
79
62
121
33
57
80
56
17
18
60
154
59
91
106
145
54
20
7
102
116
130
126
46
83
142
74
97
124
61
82
92
53
48
120
2
47
96
95
112
21
22
114
71
43
37
38
75
100
115
70
29
113
143
99
68
65
66
94
8

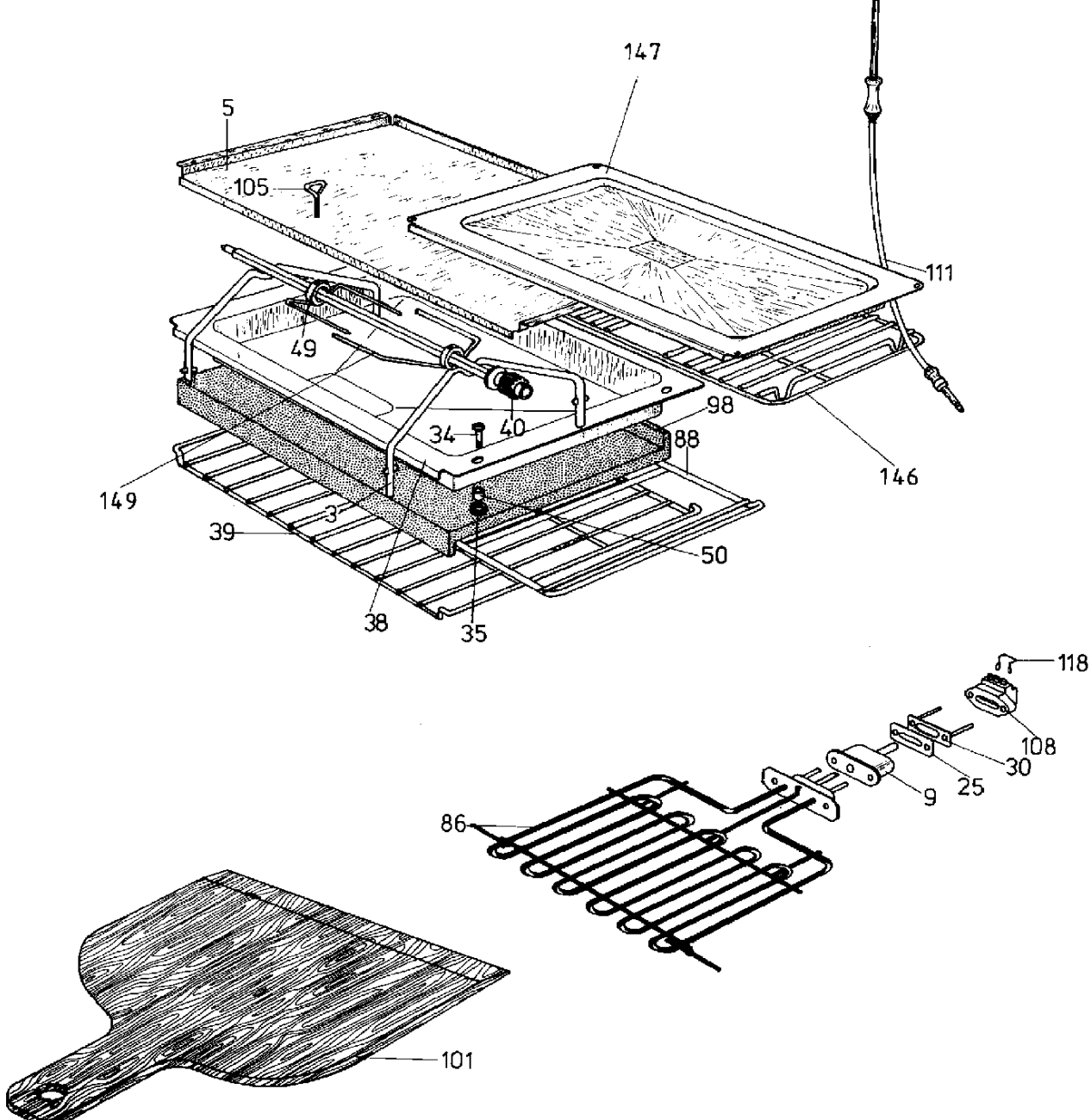
147
5
105
111
49
98
34
40
88
146
149
3
39
50
38
35
118
108
30
25
9
86
101